型号 **9323**

Revere

VISHAY PRECISION GROUP

双剪切梁传感器

特性

- 量程: 20 至 75Klbs
- 防护等级: IP67 (DIN 40.050)
- 取得NTEP IIIL 级10000 分度认证
- 不锈钢材质
- 取得NTEP IIIL级 10000分度认证

可选特性

- 取得ATEX和FM防爆认证，以保证本产品可应用在有爆炸可能性的环境

描述

9323是一种双悬臂剪切梁称重传感器。

用于汽车衡和轨道衡，量程从20千磅到75千磅。

使用带有金属盖的特殊密封材料确保该产品具有可靠的密封和对应变计区域的机械保护。

经过FM系统验证，通过本质安全认证，能够用于可能产生爆炸的危险场合。

应用

- 地磅
- 筒槽，罐体和料斗称重

外形尺寸[mm]

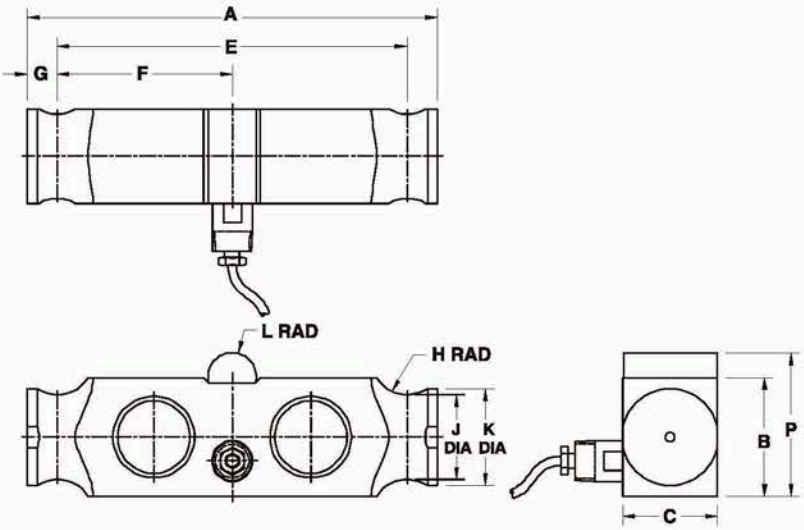

Cable specifications:

Cable length:	9 m (30ft)
Excitation +	Red
Excitation -	Black
Output +	Green
Output -	White
Shield	Transparent

Cable screen is not connected to load cell body.

Capacity	20 - 25K	30 - 75K
A	8.00	8.50
B	1.94	2.45
C	1.44	1.95
E	7.12	7.25
F	3.56	3.63
G	0.44	0.63
H	0.38	0.75
J RAD	0.80	1.75
ØK	1.00	2.00
L RAD	0.38	0.50
P	2.31	3.00

规格

参数	值		单位
额定量程	20K, 25K, 30K, 40K, 50K, 60K, 75K		lbs
NTEP 认证精度等级	**NTEP IIIL**	**Non-Approved**	
最大分度数 (n)	10000d		
额定输出	3		mV/V
额定输出误差	0.003		±mV/V
零点平衡	1.0		±% FSO
综合误差	0.0200	0.0500	±% FSO
蠕变(20-30分钟)	0.0300	0.0200	±% applied load
零点温度影响系数	0.0090 (0.0010)	0.0250	±% FSO/5°C (/°F)
灵敏度温度影响系数	0.0072 (0.0008)	0.0250	±% applied load/5°C (/°F)
温度补偿范围	-10 to +40 (+14 to 104)		°C (°F)
工作温度范围	-53 to +93 (-65 to +200)		°C (°F)
最大安全过载	150		$\%E_{max}$
极限安全过载	300		$\%E_{max}$
最大安全偏载能力	100		$\%E_{max}$
激励电压	10		V
最大激励电压	15		V
输入阻抗	700±7		Ω
输出阻抗	700±7		Ω
绝缘阻抗	≥5000		MΩ
防护等级	IP67		
材质	不锈钢		ASTM

FSO–满量程输出

为确保最佳性能适合的安装附件是必不可少的。
根据需求提供更多的信息。